SEMI-REMORQUE CITERNE ELLIPTIQUE

TRANSPORT HYDROCARBURE : Capacité 27m3-03 ou 04cpts ; 28m3/04cpts

(Construction en conformité avec l'ADR pour le transport de produits classe 3)

Modulateur ABS

simatra سيمترا

SOCIETE INDUSTRIELLE DE MATERIEL DE TRANSPORT

SEMI-REMORQUE CITERNE ELLIPTIQUE

TRANSPORT HYDROCARBURE : Capacité 27m3-03 ou 04cpts ; 28m3-04cpts

(Construction en conformité avec l'ADR pour le transport de produits classe 3)

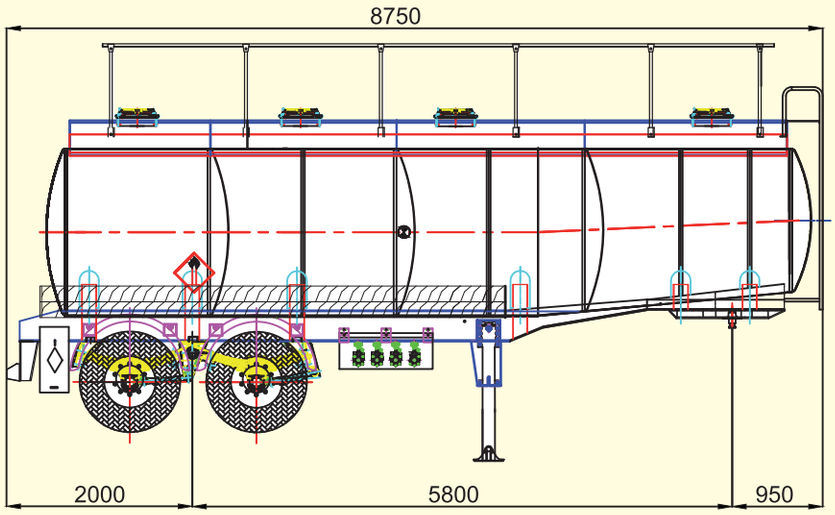

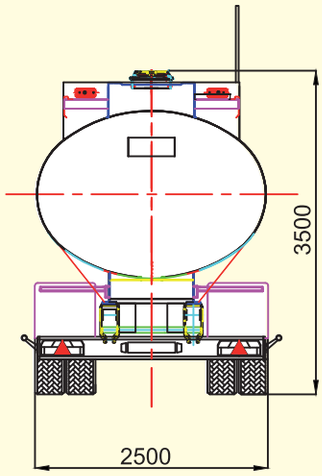

SPECIFICATIONS TECHNIQUES

CITERNE :

- Elliptique à double section sur châssis décroché.
- Fonds et brise flots ép 40/10 normalisés.
- Virole en tôle d'acier ép 40/10.

CHASSIS constitué par :

- Deux longerons à section en I évolutive mécano soudé en acier HLE entretoisés et renforcés par des traverses.
- Col de cygne normalisé.
- Plaque d'attelage en tôle ép 10mm boulonnée.

EQUIPEMENTS CITERNE:

- Chaque compartiment est équipé de
  - Trou d'homme Diam 400 couvercle boulonné muni d'une soupape pression/dépression
  - Protection anti renversement en tube.
  - Clapet de fond 3'' à commande pneumatique.
  - Tuyauterie de déchargement Diam 3''
  - Vanne à fermeture rapide Diam 3''terminée par un raccord symétrique et bouchon.
- Echelle à l'avant boulonné ; pour accès à la passerelle.
- Rambarde de sécurité.
- Passerelle antidérapante.

EQUIPEMENTS CHASSIS:

- Cheville ouvrière 2'' interchangeable.
- Béquilles stabilisatrices à deux vitesses : Capacité 24T/50T
- Train roulant tandem à balancier, charge au sol 24T.
- Suspension mécanique à ressorts multi lames.
- (08) pneumatiques tubeless 315/80 R22.5.
- Freinage ABS à air comprimé 2 lignes avec vases à diaphragmes et correcteur de freinage incorporé.
- Frein de parcage manuel.
- Eclairage et signalisation complète 24V conforme à la réglementation ADR avec prises à broches ISO.
- Feux arrière haut (LED) et bas 05 fonctions; feux latéraux et feux de position avant.

ACCESSOIRES :

- Porte roue de secours.
- Roue de secours.
- Coffre à outils.
- Garde boue plastique.
- Outillage de bord.
- Cales des roues.
- Pare cycle.
- Deux supports extincteurs.
- Deux portes flexibles double Long :5m.
- Ensemble plaques de signalisation ADR.

PEINTURE:

L'ensemble est présenté en peinture polyuréthane :

- Grenaillage SA2.5.
- Deux couches primaires.
- Deux couches de finitions.

OPTIONS:

- Suspension Pneumatique.
- Freinage EBS.
- Tuyauterie chargement à la source.

Document non contractuel. Le constructeur, soucieux d'améliorer ses fabrications, se réserve le droit d'en modifier les caractéristiques sans préavis.

simatra سيمترا

SOCIETE INDUSTRIELLE DE MATERIEL DE TRANSPORT

Z.I. JEBEL EL OUST BP: N° 36 - 1111 Zaghouan - TUNISIE - Tél.: (+216) **72 640 320** / **72 640 740** / **72 640 590** - Fax: (+216) **72 640 250**

E.mail: direction.generale@simatra.com.tn • info@simatra.com.tn